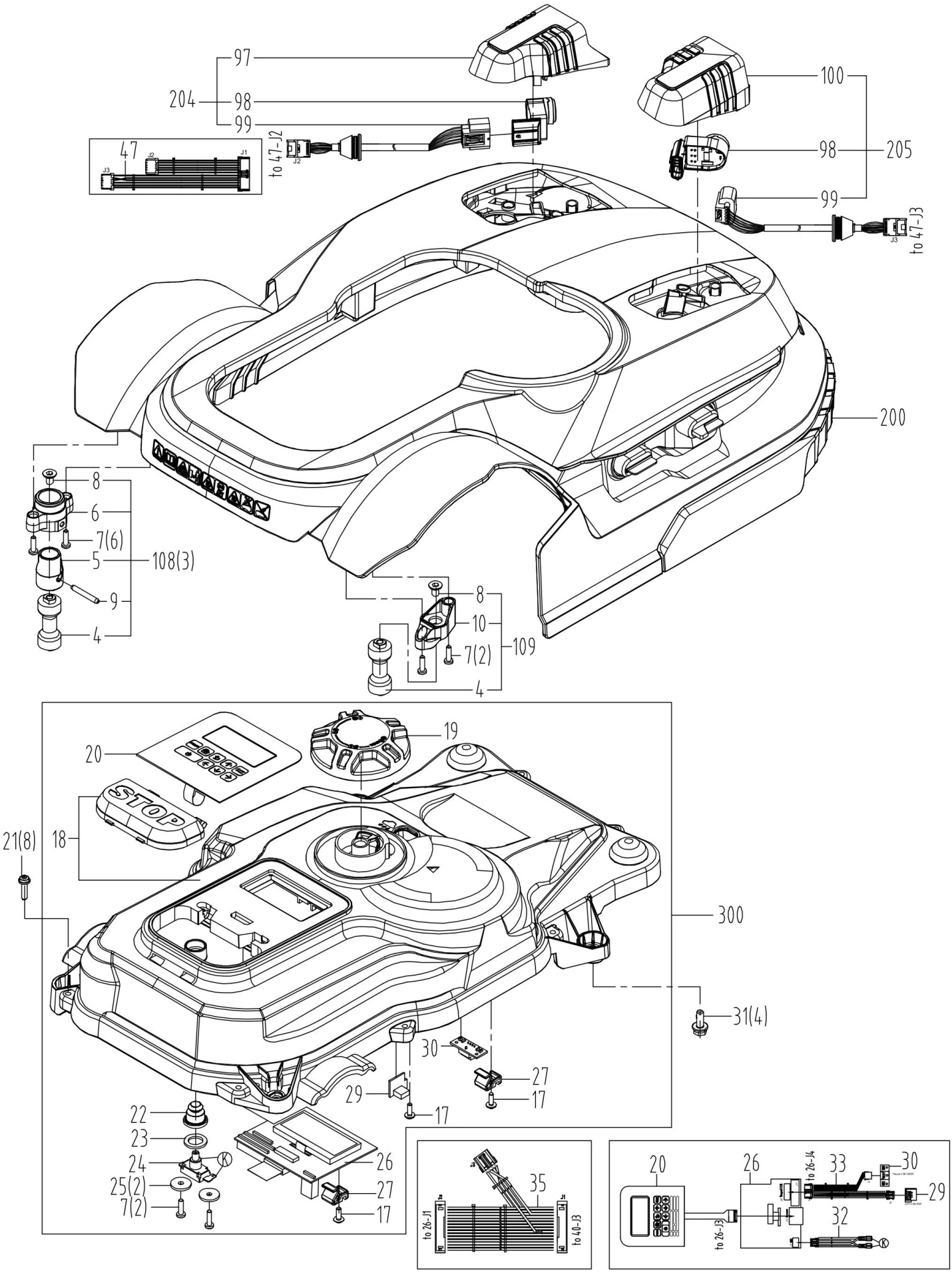
97
204
98
99
47
J1
J2
J3
to 47-J2
100
98
205
99
to 47-J3
200
8
6
7(6)
5
108(3)
9
4
8
10
7(2)
109
4
19
20
STOP
18
21(8)
300
31(4)
30
27
29
17
17
22
23
24
25(2)
7(2)
26
27
17
35
to 26-J1
to 40-J3
20
26
to 26-J4
33
30
29
to 26-J3
32

PRODUKTNUMMER	SKU	PRODUKTE
008, 019	59000189	Knop diepteversnelling
200	59000277	Abdeckung II
031	59000230	Bolzen
029	59000242	Steuerblock
030	59000207	Steuerblock
026	59000216	Displayplatine
035	59000218	Kabel
033	59000214	Kabel
032	59000227	Kabel
204	59000303	Linke Sensorbaugruppe
097	59000282	Befestigungsblock
100	59000279	Befestigungsblock
300	59000315	Obere Abdeckung I Bauteil
020	59000219	Tastaturfolie
027, 16	59000199	Druckplatte
014, 025	59000152	Unterlegscheibe
205	59000304	Rechte Sensorbaugruppe
007	59000146	Schraube
017	59000221	Schraube ST3.9×13
022, 11	59000243	Manteldichtung

PRODUKTNUMMER	SKU	PRODUKTE
098	59000283	Sensorbaugruppe
024	59000244	Schaltermodul
018	59000245	Obere Abdeckung I
047	59000284	Ultraschall-Kabelbaum
099	59000280	Verbindungsdraht
012, 023	59000127	Unterlegscheibe

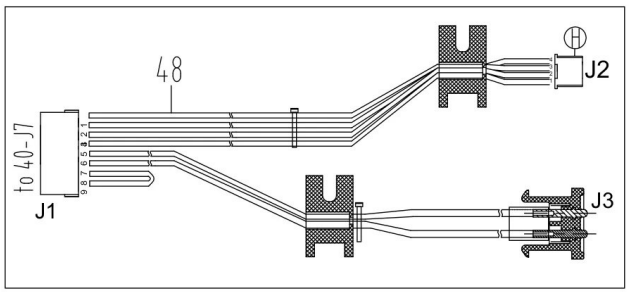
48
J2
J3
J1
to 40-J7

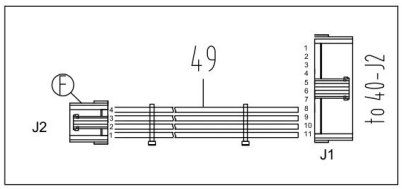
49
J2
J1
to 40-J2

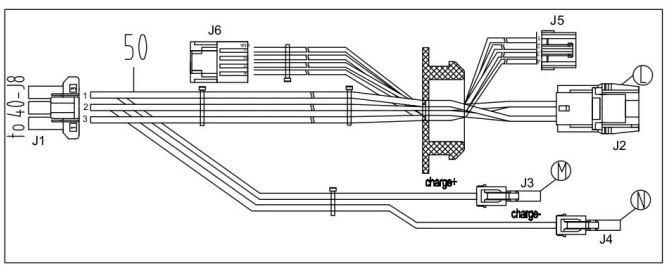
50
J6
J5
J1
J2
J3
J4
charge+
charge-
to 40-J8

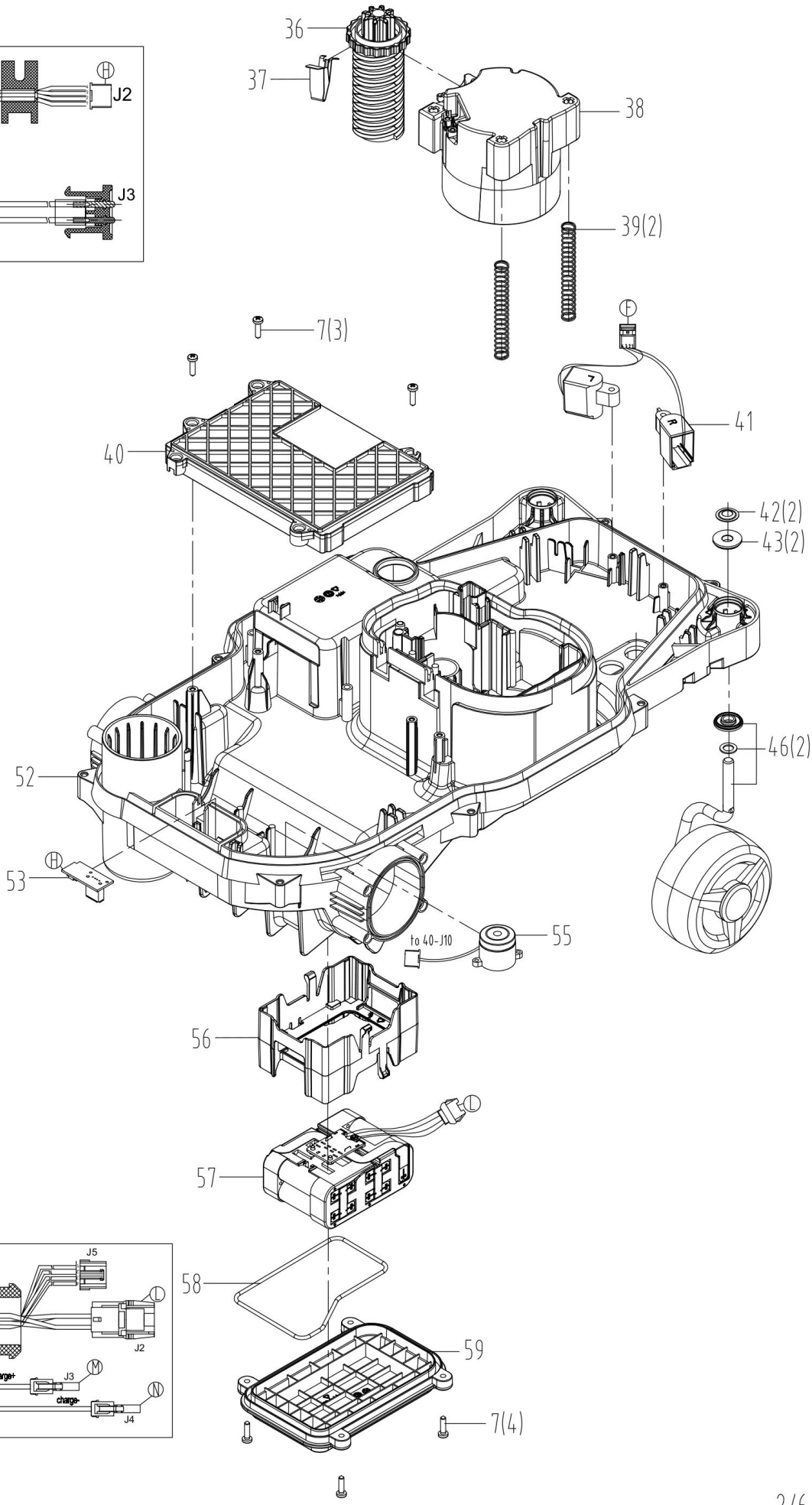
36
37
38
39(2)
7(3)
40
41
42(2)
43(2)
46(2)
52
53
55
to 40-J10
56
57
58
59
7(4)

PRODUKTNUMMER	SKU	PRODUKTE
057	59000300	Akku (Li-ion,4.0Ah,20V) KA0102
052	59000226	Base
055	59000200	Buzzer
017, 039, 21	59000120	Druckfeder
041, 40	59000198	Control Board
056	59000241	Halterung
050	59000220	Kabel
049	59000197	Kabel
048	59000239	Kabel
040	59000213	Hauptleiterplatine
028, 058, 33	5900190	O Ring
037, 055, 23	59000114	Positionsstück
016, 038, 20	59000139	Motorhalterung
007	59000146	Schraube
053, 27	59000235	Steuerplatine
018, 036, 22	59000183	Stud
036	59000701	Bolzen
044, 059, 34	59000160	Gehäuseoberseite
046	59000309	Vorderrad

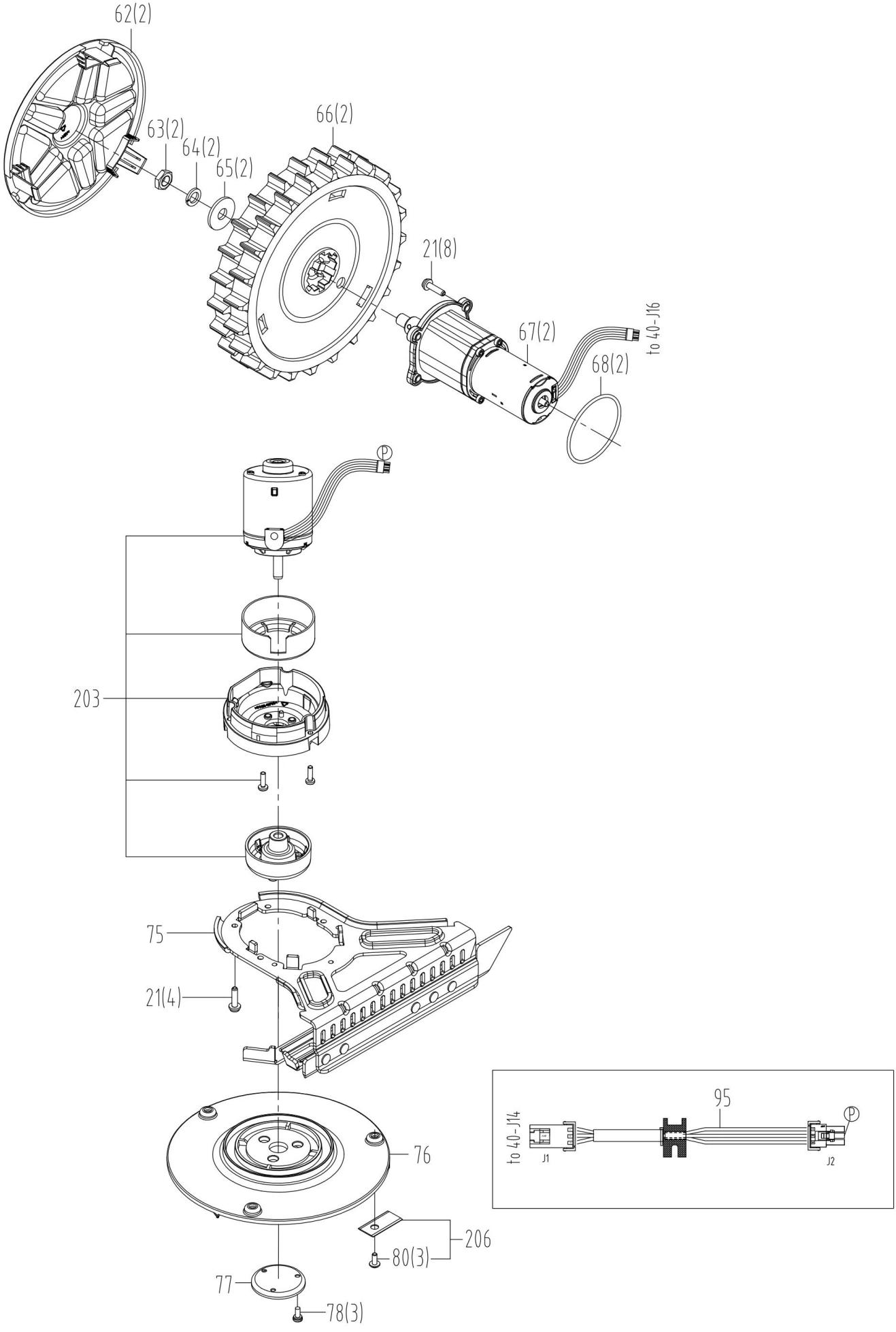
62(2)
63(2)
64(2)
65(2)
66(2)
21(8)
67(2)
68(2)
to 40-J16
P
203
75
21(4)
76
206
80(3)
77
78(3)
95
to 40-J14
J1
J2
P

PRODUKTNUMMER	SKU	PRODUKTE
076	59000234	Adapterring
067	59000201	Antriebskopf I Bauteil
204	59000260	Ersatzklingen (3 St.) und Schrauben (3 St.)
066, 097, 58	59000187	Hinterrad
203	59000299	Motor I Bauteil
032, 063, 61	59000132	Mutter
025, 068, 56	59000192	O Ring
075	59000228	Schutz
066, 078, 53	59000130	Schraube Unterlegscheibe Baugruppe
021	59000212	Blechschraube
065, 077, 52	59000144	Distanz II
031, 064, 60	59000195	Federring
030, 065, 59	59000186	Unterlegscheibe
033, 062, 62	59000147	Radabdeckung

107=Charging station(The whole assembly)

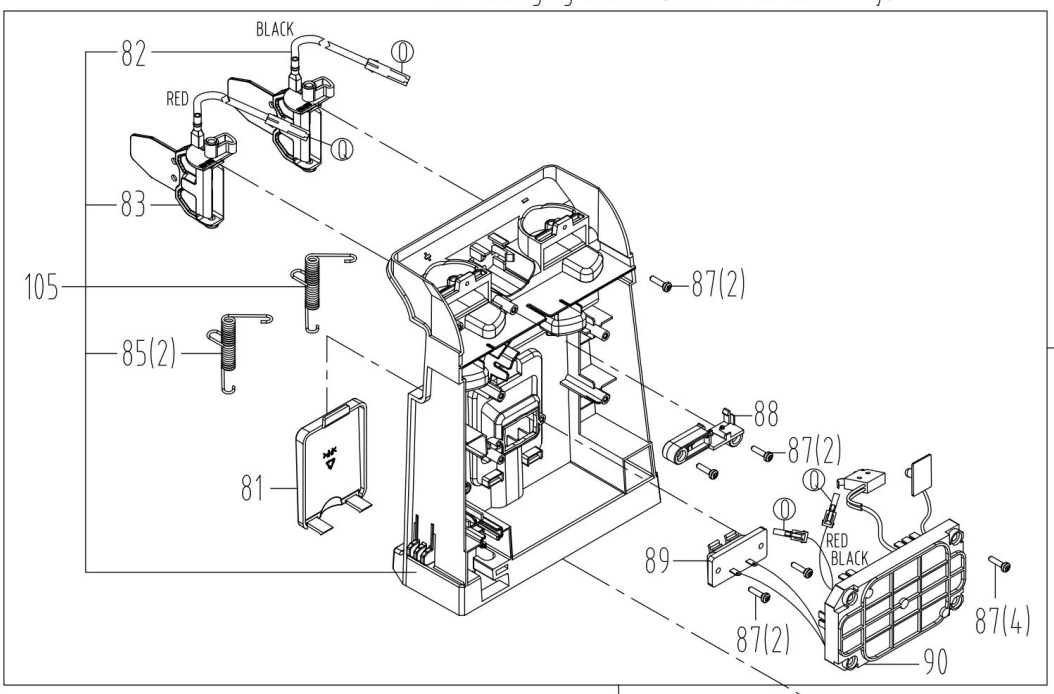

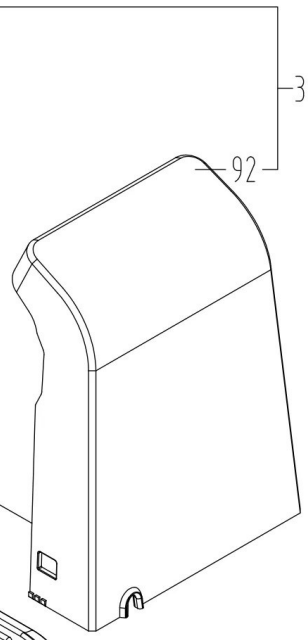

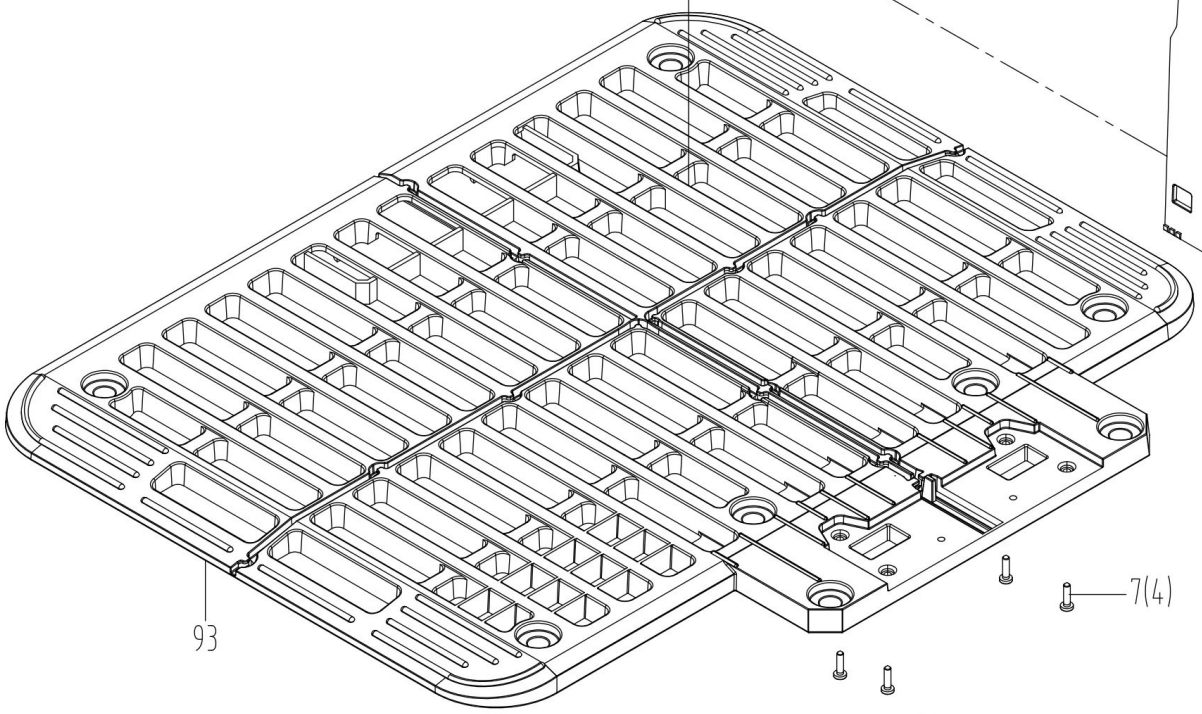

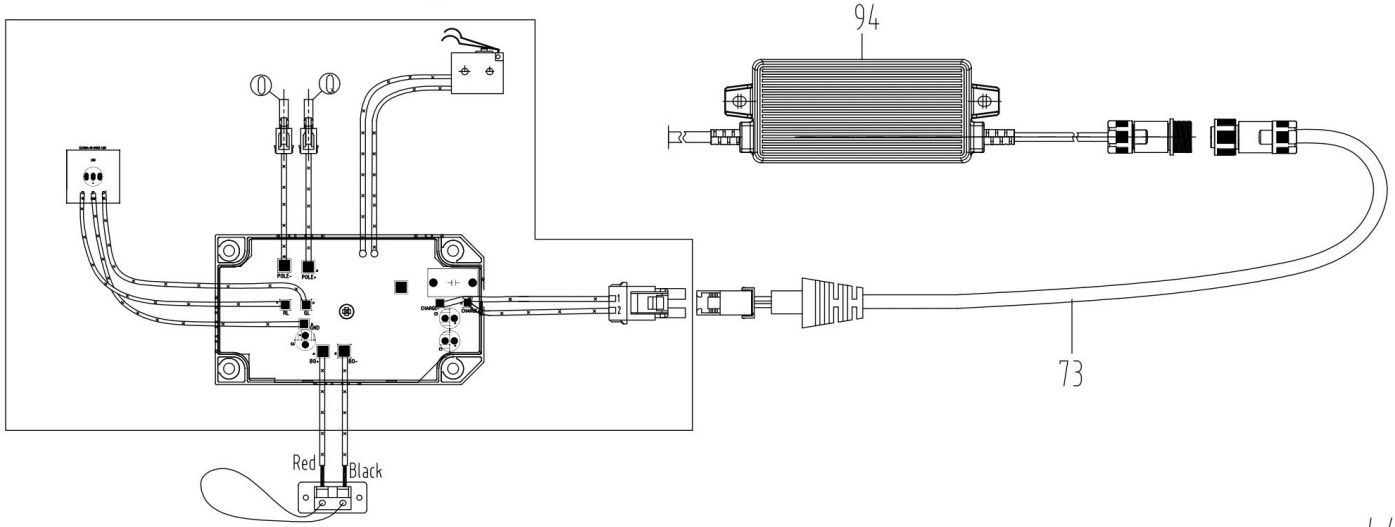

PRODUKTNUMMER	SKU	PRODUKTE
074, 093	59000164	Grundplatte
105	59000169	Basishalterung I Bauteil
073, 089, 76	59000238	Kabeleinheit
073, 081, 68	59000155	Clipsplatte
301	59000944	Verbesserete Ladeplatine (no Base Plate)
094	59000301	Ladegerät (100-240V,20V,90W) KA0202
094	59000822	Ladegerät (100-240V,20V,90W) KA0203
107	59000943	Ladestation
090	59000801	Ladestation I Bauteil
081, 092	59000159	Zierabdeckung
007	59000146	Schraube
080, 087, 70	59000165	Schraube
083, 088, 72	59000172	Schaltkasten
089	59000167	Terminal-Anschluss
115, 261, 88	59000261	Terminal mit schwarzen Draht
083, 104, 63	59000255	Terminal mit roten Draht
070, 085, 66	59000253	Drehfeder

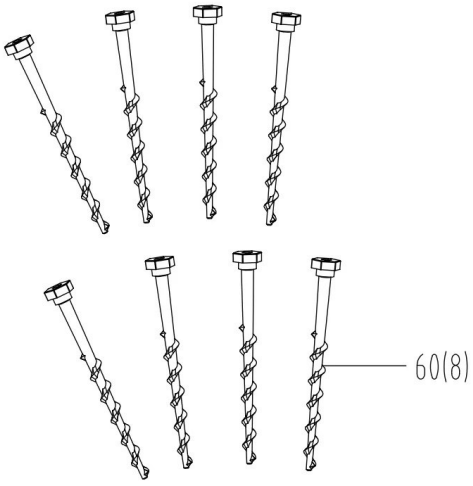
60(8)

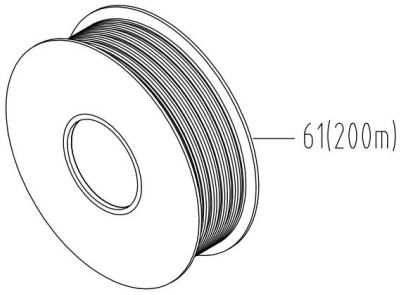
61(200m)

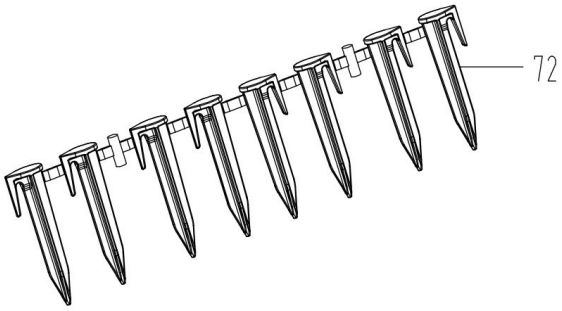
72

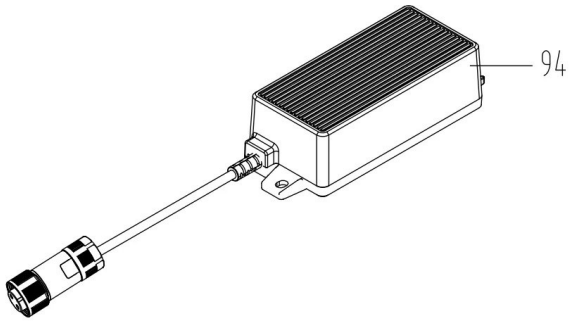
94

79(9)

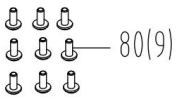
80(9)

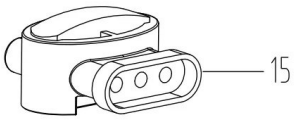
15

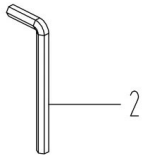
2

PRODUKTNUMMER	SKU	PRODUKTE
061	59000248	Begrenzungsdraht (200m)
112	59000170	Begrenzungsdrahtverbindung
072	59000247	Kabelklemmen
079	59000181	Schneideklinge
080	59000161	Schraube
060, 087, 77	59000116	Schraube
002, 81	59000168	Schraubenschlüssel

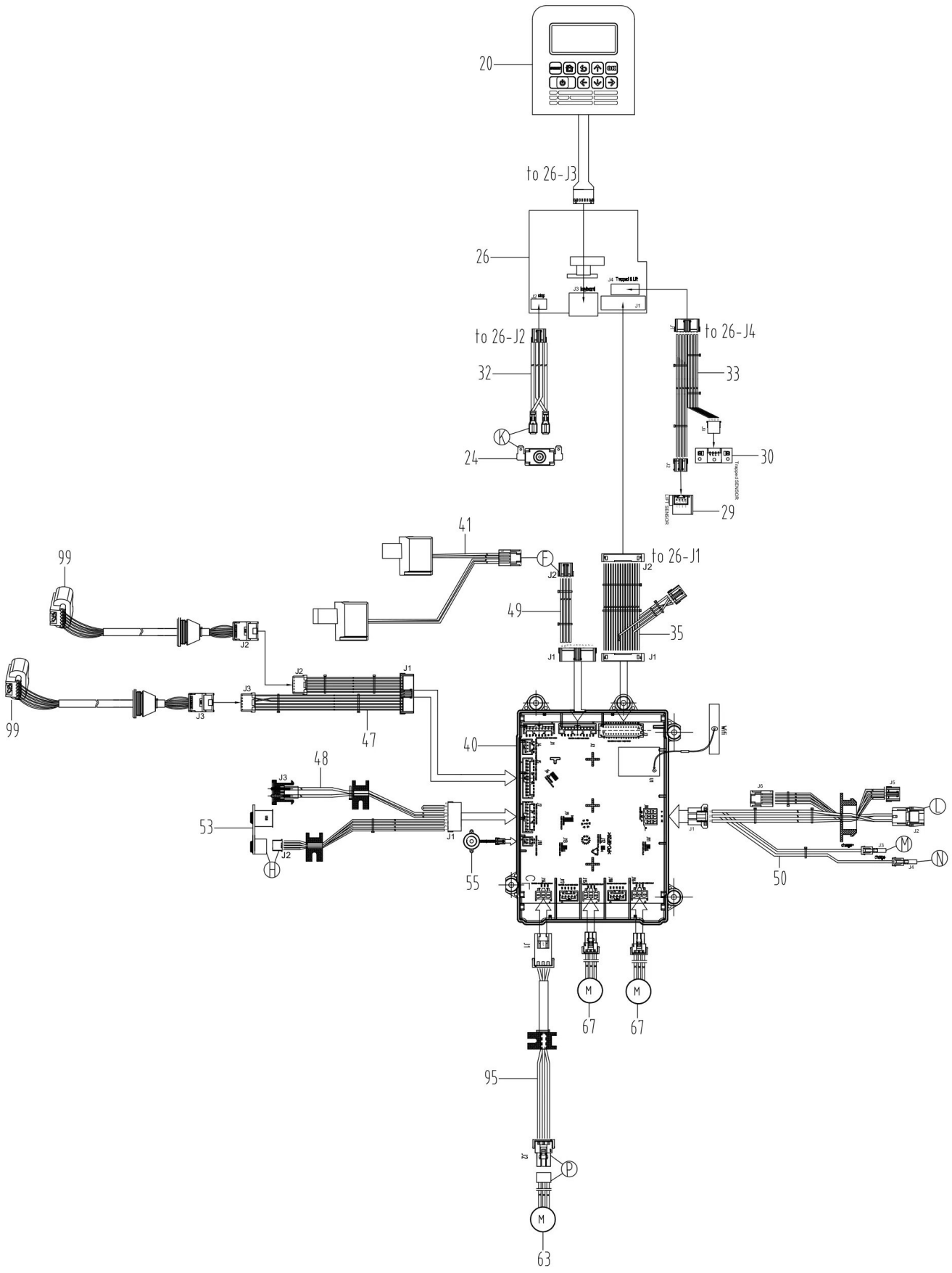
20
to 26-J3
26
to 26-J2
to 26-J4
32
33
24
30
29
41
99
to 26-J1
49
35
99
47
40
48
53
55
50
95
67
67
63

PRODUKTNUMMER	SKU	PRODUKTE
095	59000233	Kabel